## CARACTÉRISTIQUES

- Écran tactile capacitif de 3,3" (480 x 480 pixels).
- Finition encastrée avec les cadres de la série ZS70 (vendus séparément).
- Jusqu'à 9 pages de libre configuration et une page de réglages.
- Sondes de température et proximité intégrées.
- Mesure de $CO_2$ avec accessoire réf. ZACCO2S (vendu séparément).
- Compatibilité avec KNX Data Secure.
- Fonctionnalité de l'horloge (sujet à actualisation au moyen de dispositifs avec RTC ou client NTP)
- 2 thermostats indépendants.
- 4 entrées analogiques/numériques.
- Sauvegarde des données complète en cas de panne du bus KNX.
- BCU KNX intégré (TP1-256).
- Dimensions 70,8 x 70,4 x 33,7 mm.
- Montage sur boîte d'encastrement standard européenne et suisse.
- Conforme aux directives CE, RCM (marques sur la face arrière).

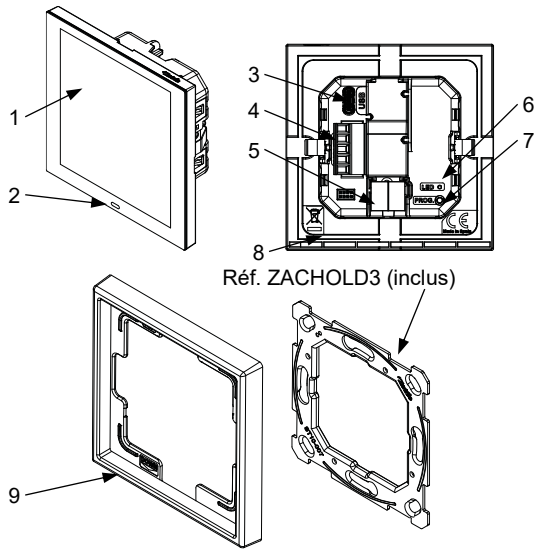


Figure 1 : CX33

| | | | |
|---|---|---|---|
| 1. Écran tactile | 2. Détecteur de proximité | 3. Connecteur USB-C | 4. Connecteur des entrées | 5. Connecteur KNX |
| 6. LED de programmation | 7. Bouton de programmation | 8. Sonde de température | 9. Cadre décoratif (vendu séparément) | |

Bouton de programmation : appui court pour entrer en mode de programmation. Si ce bouton est maintenu appuyé lors de la connexion du bus, le dispositif passe en mode sûr. Pour effectuer une réinitialisation comme sorti d'usine de la sécurité KNX, le dispositif étant en mode sûr, il faut maintenir appuyé ce bouton pendant 10 secondes jusqu'à ce que la LED de programmation change son état.

LED de programmation : elle indique que le dispositif est en mode de programmation (couleur rouge). Quand le dispositif entre en mode sûr, elle clignote (en rouge) toutes les 0,5 sec. Pendant le démarrage (redémarrage ou après une panne de bus KNX), et n'étant pas en mode sûr, elle émet un flash rouge.

## SPÉCIFICATIONS GÉNÉRALES

| CONCEPT | | | DESCRIPTION | |
|---|---|---|---|---|
| Type de dispositif | | | Dispositif de contrôle de fonctionnement électrique | |
| Alimentation KNX | Tension (typique) | | 29 V DC TBTS | |
| | Marge de tension | | 21-31 VDC | |
| | Consommation maximale | Tension | mA | mW |
| | | 29 V DC (typique) | 37,1 | 1075,9 |
| | | 24 VDC[1] | 45 | 1080 |
| | Type de connexion | | Connecteur de bus typique TP1 pour câble rigide de 0,8 mm Ø | |
| Alimentation externe | | | Pas nécessaire | |
| Température de travail | | | 0 .. +55 ºC | |
| Température de stockage | | | -20 .. +55 ºC | |
| Humidité relative de fonctionnement | | | 5 .. 95 % | |
| Humidité de stockage | | | 5 .. 95 % | |
| Caractéristiques complémentaires | | | Classe B | |
| Classe de protection | | | III | |
| Type de fonctionnement | | | Fonctionnement continu | |
| Type d'action du dispositif | | | Type 1 | |
| Période de sollicitations électriques | | | Long | |
| Degré de protection | | | IP20, milieu propre | |
| Installation | | | Montage encastré sur boîte d'encastrement | |
| Intervalles minimums | | | Pas nécessaires | |
| Réponse en cas de panne du bus KNX | | | Sauvegarde des données selon configuration | |
| Réponse en cas de retour du bus KNX | | | Récupération des données selon configuration | |
| Indicateur de fonctionnement | | | La LED de programmation indique le mode de programmation (rouge). Le display présente un rétro-éclairage visuel du fonctionnement. | |
| Poids | | | 70 g | |
| Matériau du boîtier / Temp. de test de pression à bille | | | PC+ABS FR V0 libre de halogènes / 75 ºC (enveloppe) - 125 ºC (bornes) | |

[1] Consommation maximale dans le pire des cas (modèle Fan-In KNX)

| SPÉCIFICATIONS ET CONNEXIONS DES ENTRÉES | |
|---|---|
| **CONCEPT** | **DESCRIPTION** |
| Nombre d'entrées | 4 |
| Entrées par commun | 4 |
| Tension de travail | 3,3 VDC sur le commun |
| Courant de travail | 1 mA @ 3,3 VDC (pour chaque entrée) |
| Type de contact | Contacts libres de potentiel |
| Mode de connexion | Bornier à vis (max 0,2 Nm) |
| Section de câble | 0,5-1,5 mm² (IEC) / 28-16 AWG (UL) |
| Longueur maximale de câblage | 30 m |
| Précision NTC (à 25 ºC) ² | ±0,5 ºC |
| Résolution de la température | 0,1 ºC |
| Temps maximum de réponse | 10 ms |

² Pour les sondes de température Zennio.

| SPÉCIFICATIONS DE LA SONDE DE TEMPÉRATURE | |
|---|---|
| **CONCEPT** | **DESCRIPTION** |
| Intervalle de température | -40 .. +90 ºC |
| Résolution de température / Précision de température | 0,1 ºC / ±0,5ºC (@ 25 ºC) |

## BRANCHEMENT DES ENTRÉES

La combinaison des accessoires suivants est permise sur les entrées :

**Sonde de température***

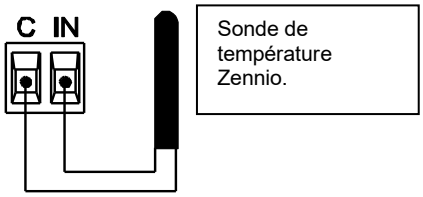


**Détecteur de mouvement**

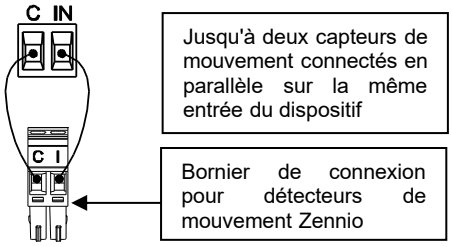


**Interrupteur/Capteur/ Bouton**

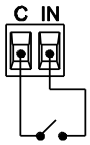


⚠ La connexion des bornes communes entre différents dispositifs n'est pas permise.

* La sonde de température peut être de chez Zennio ou une sonde NTC avec sa résistance connue pour trois points de l'intervale [-55, 150 ºC].

## INSTRUCTIONS D'INSTALLATION

1. Placez le support métallique sur la boîte d'encastrement à niveau, en utilisant la plaque de fixation adéquate et les vis de la boîte.
2. Connectez le bus KNX et le bornier des entrées à l'arrière.
3. Placez le dispositif dans son emplacement définitif en vérifiant que les fixations exercent une pression suffisante.

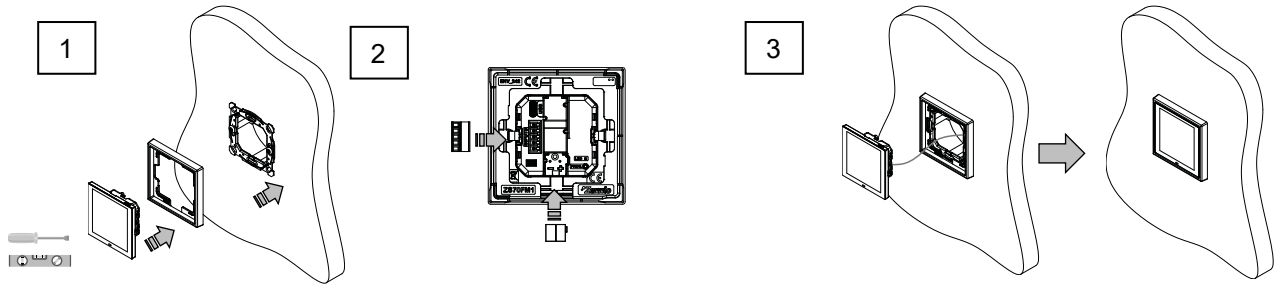


## DIMENSIONS

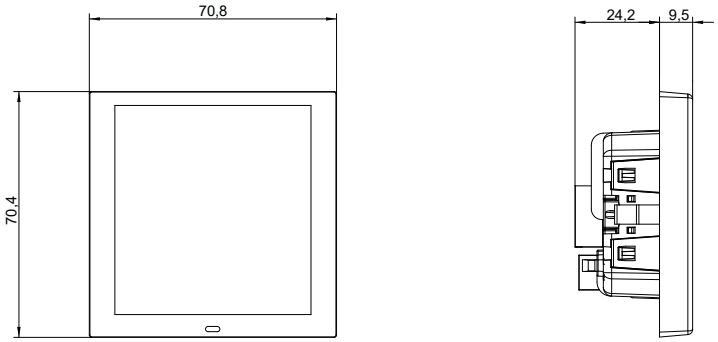


## INSTRUCTIONS DE SÉCURITÉ ET NOTES ADDITIONNELLES

- Le dispositif doit être installé uniquement par des techniciens qualifiés en respectant les règles et normes exigées dans chaque pays.
- Il ne faut pas brancher la tension du réseau ni d'autres tensions externes sur aucun point du bus KNX ; cela pourrait compromettre la sécurité électrique de tout le système KNX. L'installation doit compter avec une isolation suffisante entre la tension du réseau (ou auxiliaire) et le bus KNX ou les conducteurs des autres éléments accessoires qu'il pourrait y avoir.
- Ne pas exposer cet appareil à l'eau (y compris la condensation dans le dispositif même), ni le couvrir avec des vêtements, papiers ni aucun autre matériau durant son fonctionnement.
- Le symbole DEEE indique que ce produit contient des composants électroniques et doit être éliminé de façon adéquate en suivant les instructions indiquées dans la page https://www.zennio.com/fr/directive-deee.
- Ce dispositif inclut un programme avec des licences spécifiques. Pour plus d'informations, veuillez consulter https://www.zennio.com/licenses.